JFA　第45回全日本U-12サッカー選手権大会静岡県大会組合せ

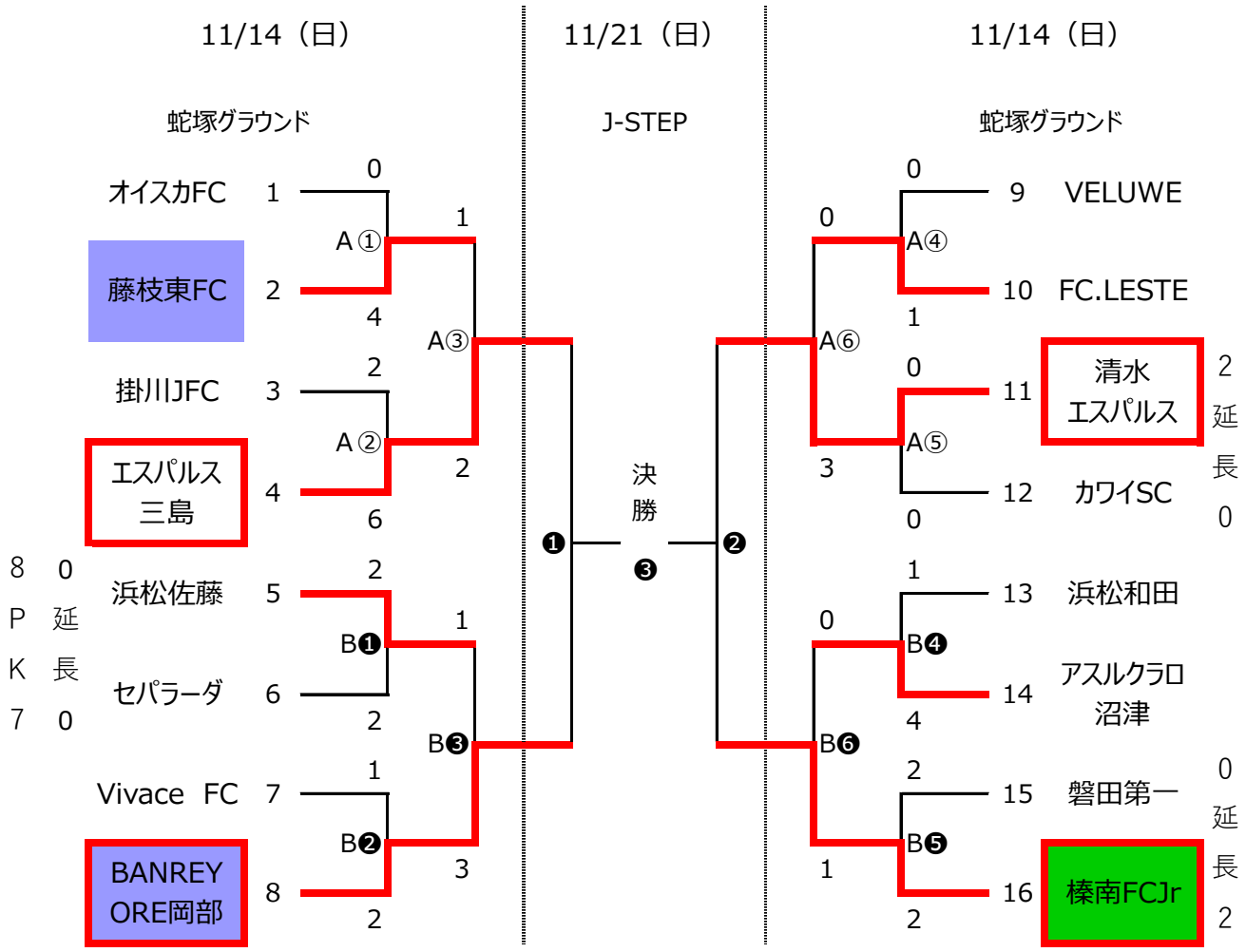

試合時間	1日目	①9:00	②10:00	③11:30
		④13:00	⑤14:00	⑥15:30
	2日目	❶10:00	❷11:30	❸14:00

JFA　第45回全日本U-12サッカー選手権大会静岡県大会

★11月14日（日）

会場	開始時間			対戦チーム					主審	補助審
蛇塚グラウンド	A①	9:00	1回戦	1	オイスカFC	0 - 4	2	藤枝東FC	中東部支部	
	B❶	9:00	1回戦	5	浜松佐藤SC	2 - 2 0 延長 0 8 PK 7	6	セパラーダ	中東部支部	
	A②	10:00	1回戦	3	掛川JFC	2 - 6	4	エスパルス三島	中東部支部	
	B❷	10:00	1回戦	7	Vivace FC	1 - 2	8	BANREYORE岡部	中東部支部	
	A③	11:30	2回戦	2	藤枝東FC	1 - 2	4	エスパルス三島	中東部支部	
	B❸	11:30	2回戦	5	浜松佐藤SC	1 - 3	8	BANREYORE岡部	中東部支部	
蛇塚グラウンド	A④	13:00	1回戦	9	VELUWE	0 - 1	10	FC.LESTE	中　部支部	
	B❹	13:00	1回戦	13	浜松和田JFC	1 - 4	14	アスルクラロ沼津	中　部支部	
	A⑤	14:00	1回戦	11	清水エスパルス	0 - 0 2 延長 0	12	カワイ体操教室	中　部支部	
	B❺	14:00	1回戦	15	磐田第一	2 - 2 0 延長 2	16	榛南FCJr	中　部支部	
	A⑥	15:30	2回戦	10	FC.LESTE	0 - 3	11	清水エスパルス	中　部支部	
	B❻	15:30	2回戦	14	アスルクラロ沼津	0 - 1	16	榛南FCJr	中　部支部	

★11月21日（日）

会場	開始時間			対戦チーム					主審	補助審
Jステップ	①	10:00	準決勝	4	エスパルス三島	-	8	BANREYORE岡部	中東部支部	
	②	11:30	準決勝	11	清水エスパルス	-	16	榛南FCJr	中　部支部	
	③	14:00	決　勝		①の勝者	-		②の勝者	県協会	
		15:00		閉　会　式						